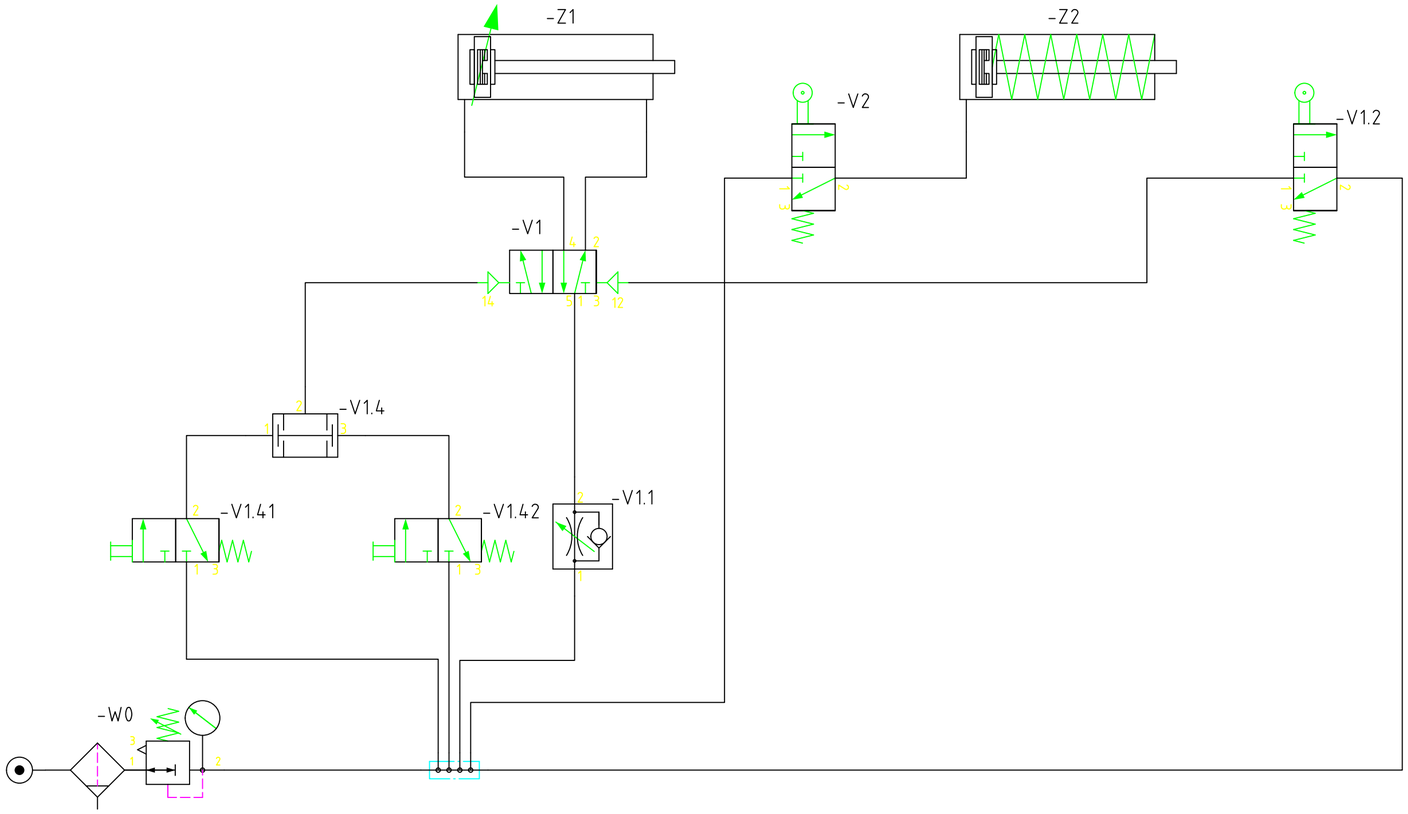

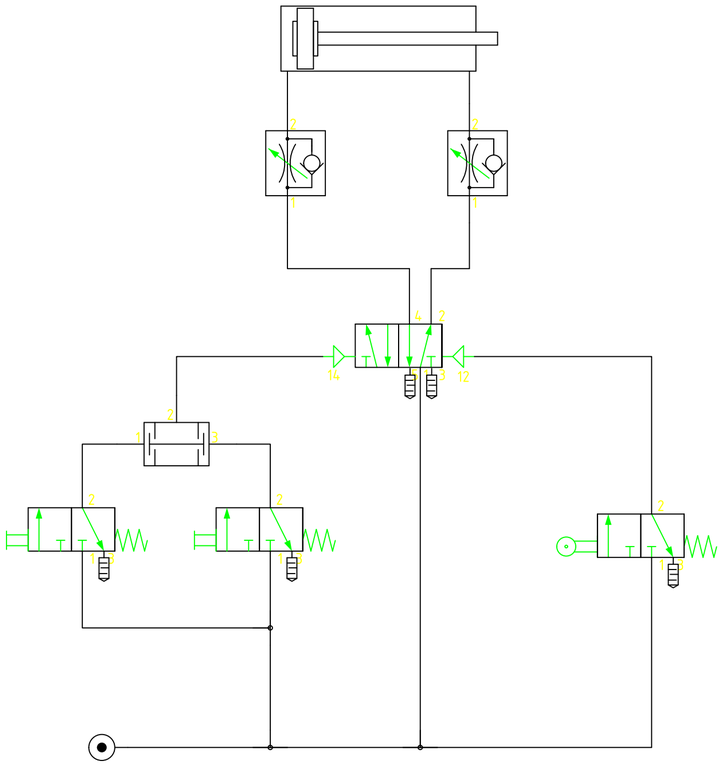

Schutzvermerk nach DIN 34 beachten

Ind.	Mittlgs.-Nr.	Änderung	Datum	Name

	Datum	Name	Benennung	Zeichnungs-Nr.
Erstellt	01.01.2019	Admin	Beispiele	Pneumatik
Gepr.				
Norm.				
			www.pneumatikplan.de	Zeichnungstyp:
			Maßstab 1:1	Format A2
entstanden aus:				1 von 1